Lamborghini
CALORECLIMA

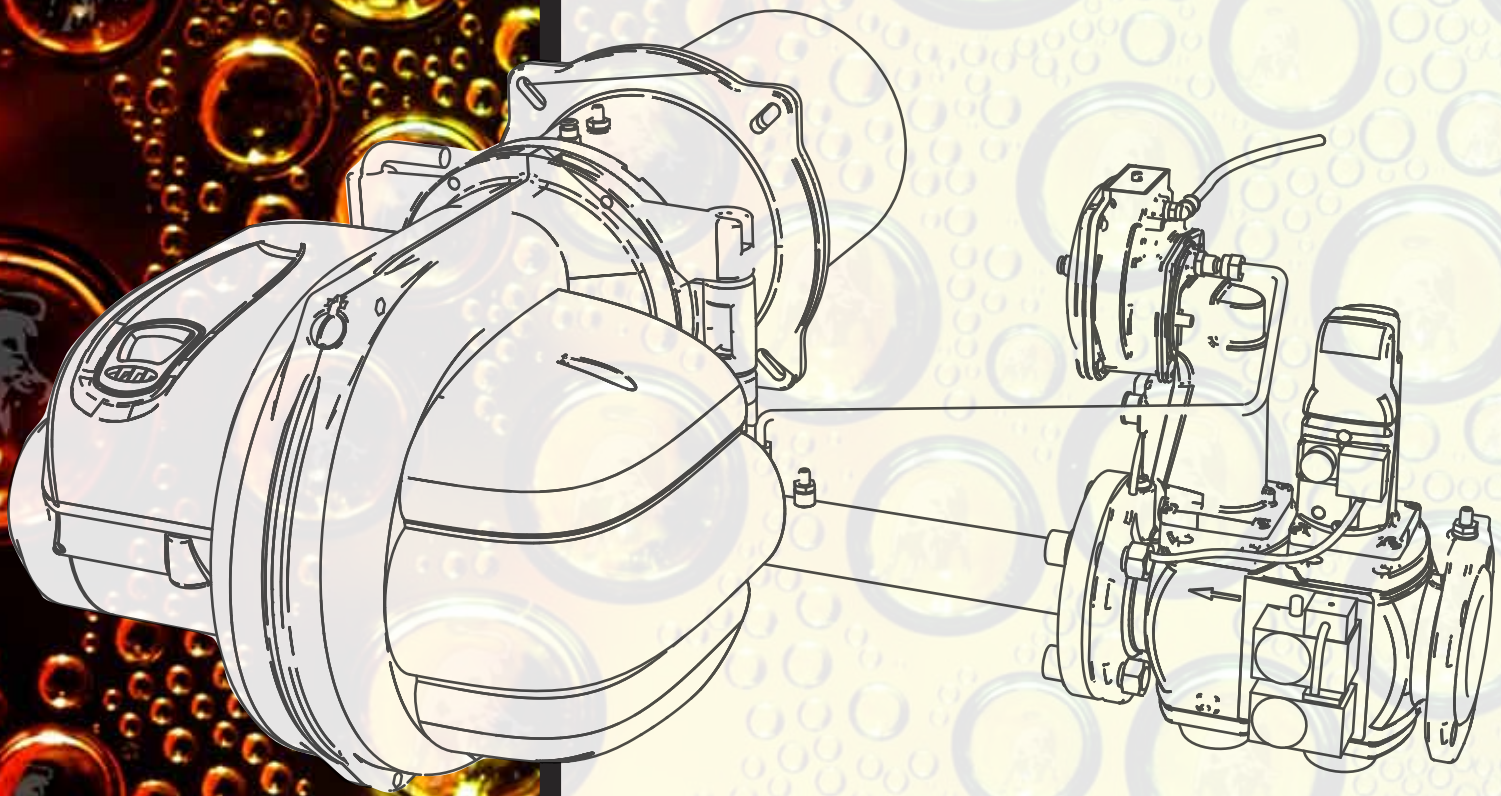

Queimadores a Gás

2014

canalcentro SA © 2014

Válvula de Gás

Em-E

Queimadores a Gás_1 escalão

potências
11,9kW - 320kW

- Queimadores de um escalão, adaptados para caldeiras pressurizadas .
- Funcionamento com GN ou GPL (Em-E16 e Em-E26 necessitam incluir kit de conversão) .
- Bloco de gás com estabilizador, válvula dupla e filtro.
- Ajustamento da cabeça de combustão (excl. Em-E26 e Em-E35).
- Ajustamento externo da cabeça de combustão.
- Ventilação estabilizada e baixas emissões.
- Excelente capacidade de combustão graças a distribuição uniforme do ar.
- Tampa à prova de som e tamanho compacto.
- Correspondência para vários tipos de válvulas de gás para a máxima versatilidade .
- Fornecido em 2 volumes (queimador + válvula gás).

INSTALAÇÃO E MANUTENÇÃO

- Equipado com dobradiça para manutenção (Em-E26 e Em-E35).
- Fácil instalação graças à flange perfuração universal móvel (Em-E9 a Em-E35) .

ACESSÓRIOS NÃO INCLUIDOS

- Acessórios do kit de montagem.
- Kit para conversão GN/GPL (Em-E 16 e Em -E26).
- kit de controlo de estanquiedade.

CERTIFICAÇÃO

- Os queimadores Em- E são aprovado pela CE.

Lamborghini
CALORECLIMA

CARACTERÍSTICAS TÉCNICAS

Modelo	Caudal m³/h	Potencia térmica kW	Potencia térmica kcal/h	Motor 230V ~ 50Hz
EM 3-E	1,19÷3,79	11,9÷37,7	10.234÷32.422	100 W mon.
EM 6-E	2,71÷6,69	27÷66,6	23.220÷57.276	100 W mon.
EM 9-E	4,32÷9	43÷89,5	36.980÷76. 970	100 W mon.
EM 12-E	5÷12,07	49,8÷120	42.828÷103.200	100 W mon.
EM 12-E	5÷12,07	49,8÷120	42.828÷103.200	100 W mon.
EM 16-E	8÷16,1	80÷160	68.800÷137.600	110 W mon.
EM 18-E	9,9÷17	99÷169	85.140÷145.340	185 W mon.
EM 18-E	9,9÷17	99÷169	85.140÷145.340	185 W mon.
EM 26-E	12,9÷24,6	129÷245	110.940÷210.700	220 W mon.
EM 35-E	18,9÷32,1	188÷320	161.680÷275.200	370 W mon.

- Queimador de gás de um escalão, projetado para funcionamento a G.P.L. (kit de conversão incluído em todos os modelos, excepto Em-E16 e Em-E26).
- Revestimento plástico isolado à prova de som.
- Kit de gás completo com 2 válvulas de classe A (EV operação e EV segurança), estabilizador ar mínima, de gás mínimo e filtro de gás.
- Cabeça ajustável combustão completa bocal compacto de aço inoxidável e defletor de aço.
- Válvula de mistura ar/gás para cabeça de combustão otimizada pelo ajuste manual do caudal de ar e taxa de fluxo de gás.
- Controlo de chama por eletrodo de ionização .
- Equipamento diagnóstico controlado pela LME
- Motor elétrico monofásico alimentado por 230V-50Hz, (100W-370W).
- Ventilador centrífugo de alta performance.
- Dispositivos específicos para manutenção fácil .

ACESSÓRIOS FORNECIDOS DE SÉRIE

- flange de fixação à caldeira , junta e parafusos.

OPCIONAL

- kit de controle de estanquidade,
- kit de conversão para G.P.L. (Em-E16 e Em-E26)
- Capacidade de aquecimento 37,7-320 kW;
- Pressão de gás natural mínima : 11 ÷ 53 mbar;
- Pressão mínima G.P.L. : 10,5 ÷ 28 mbar;
- Pressão máxima : 65-360 mbar;
- Proteção elétrica: IP40;
- Categoria II 2H 3 +;
- Certificação CE.

Dimensões

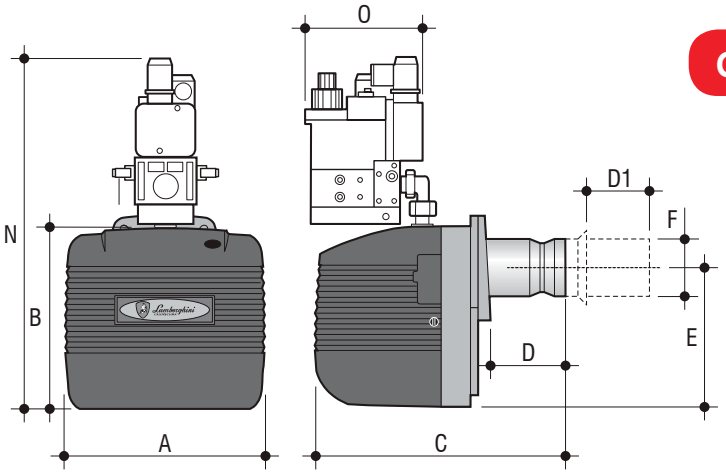

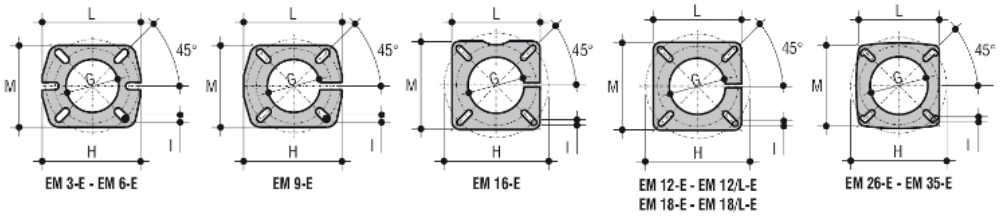

Curva Funcionamento

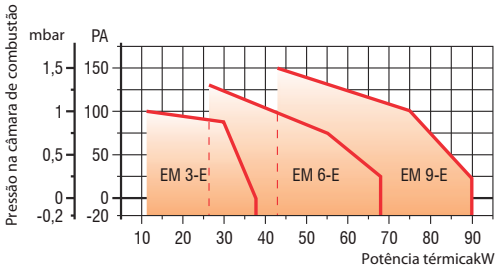

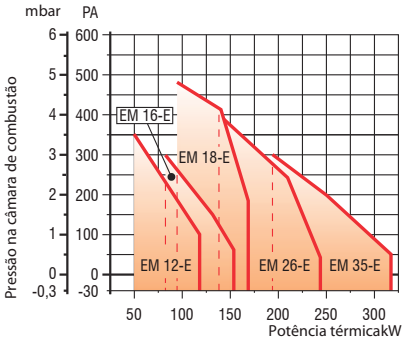

Modelo	A (mm)	B (mm)	C (mm)	D (mm)	D1 (mm)	E (mm)	F(Ø mm)	N* (mm)	O* (mm)	G (Ø mm)	H (Ø mm)	I (Ø mm)	L (Ø mm)	M (Ø mm)	Peso (kg)
EM 3-E	250	215	320	90	–	160	80	410	145	85	135÷160	M8	170	144	11
EM 6-E	280	247	342	90	–	195	80	410	145	85	135÷160	M8	170	144	12.5
EM 9-E	280	247	417	–	40÷140	195	90	445	145	95	135÷160	M8	180	154	12.5
EM 12-E	230	285	483	–	60÷125	232	114	485	240	120	155÷210	M8	180	180	11
EM 12/L-E	230	285	633	–	60÷275	232	114	485	240	120	155÷210	M8	180	180	16
EM 16-E	310	282	480	–	60÷150	215	108	465	210	115	150÷200	M8	166	166	16
EM 18-E	275	340	550	–	60÷150	274	114	540	240	120	155÷210	M8	180	180	15.5
EM 18/L-E	275	340	675	–	60÷275	274	114	540	240	120	155÷210	M8	180	180	23
EM 26-E	360	350	750	–	100÷265	275	140	550	240	155	172÷225	M10	205	205	30
EM 35-E	420	423	880	–	120÷310	350	140	740	260	155	172÷225	M10	205	205	44

download

www.canalcentro.pt
www.lamborghinicalor.pt

REPRESENTANTE EXCLUSIVO
canalcentro SA

canalcentro SA © 2014

canalcentro SA © 2014

Válvula de Gás

Em ST-E

Queimadores a Gás_1 escalão **ESTANQUE**

potências
16kW - 35kW

- Queimadores de 1 escalão com a possibilidade de entrada de ar externo, indicado para caldeiras pressurizadas.
- Possibilidade de funcionamento a GN ou GPL.
- Válvula de gás com estabilizador, válvula dupla e filtro.
- Baixas emissões.
- Ajustamento da cabeça de combustão externa.
- Ventilação estabilizada e baixas emissões.
- Excelente capacidade de combustão graças a uma distribuição uniforme do ar.
- Tampa à prova de som e tamanho compacto.
- Correspondência para vários tipos de válvulas de gás para a máxima versatilidade.
- Fornecido em dois pacotes (*queimador + válvula*).
- Fácil instalação graças à flange de perfuração universal móvel.

ACESSÓRIOS NÃO INCLUIDOS
- Acessórios kit de montagem (**opcional**)

CERTIFICAÇÃO
- Os queimadores Em-E ST são aprovados pela **CE**.

Lamborghini CALORECLIMA

CARACTERÍSTICAS TÉCNICAS

canalcentro SA © 2014

Modelo Queimador	Caudal m³/h	Potencia térmica (kW)	Motor 230V ~ 50Hz	ligação rede	válvula	Press. (min.) Gas Nat.	Press. (min.) GPL	Pressão (máx.)	Peso corpo+bloco
EM 3 ST-E D1	1,61*3,52	16*35	100W mon.	1/2"	1/2"	12,5	10,5	65	11+2
EM 3 ST-E D1	1,61*3,52	16*35	100W mon.	1/2"	1/2"	12,5	10,5	65	11+2
EM 3 ST-E D1	1,61*3,52	16*35	100W mon.	1/2"	1/2"	12,5	10,5	65	11+2

Dimensões

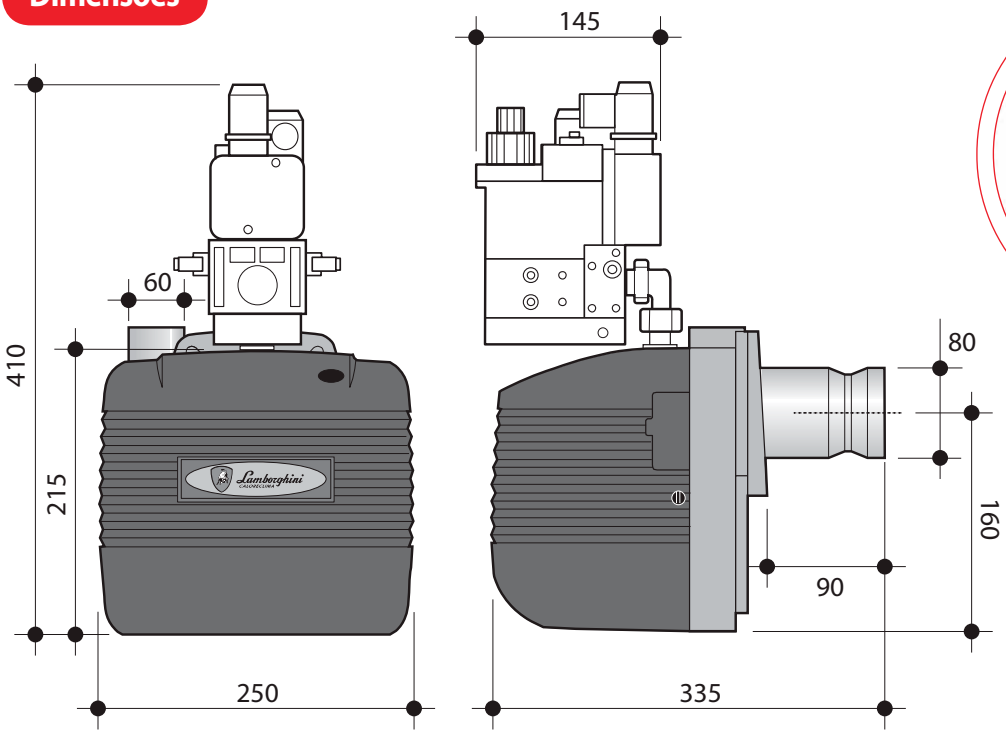

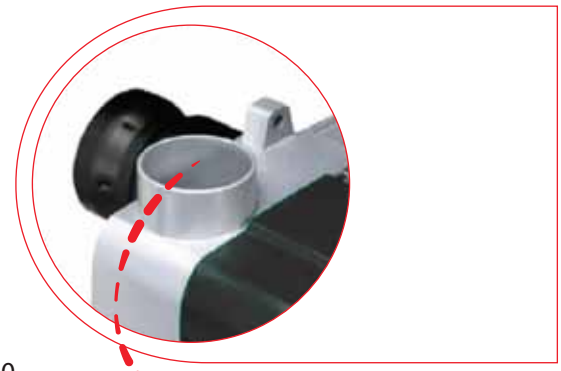

Aspiração ar de combustão

Curva Funcionamento

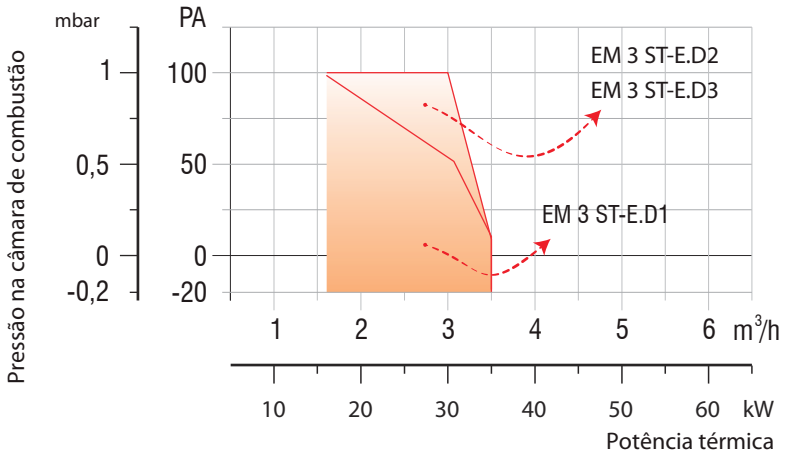

Flange Ligação

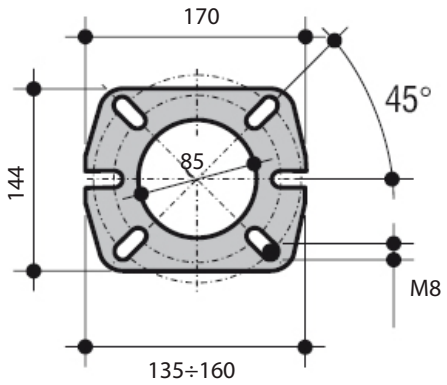

download

www.canalcentro.pt
www.lamborghinicalor.pt

REPRESENTANTE EXCLUSIVO
canalcentro SA

canalcentro SA © 2014

Válvula de Gás

Em 2-E

Queimadores a Gás_2 escalões

potências
43kW - 390kW

- Queimadores de 2 escalões, para caldeiras pressurizadas .
- Funcionamento a gás natural ou GPL (Em 16/2-E e Em 26/2-E - precisa do kit de conversão) .
- Válvulade gás com estabilizador, válvula dupla e filtro.
- Ajustamento da cabeça de combustão externa.
- Servomotor elétrico no registo de ar .
- Ventilação estabilizada e baixas emissões.
- Excelente capacidade de combustão graças a uma distribuição uniforme do ar.
- Tampa à prova de som e tamanho compacto.
- Correspondência para vários tipos de válvula de gás para a máxima versatilidade .
- Fornecido em dois pacotes (queimador + válvula) .

INSTALAÇÃO E MANUTENÇÃO

- Equipado com dobradiça para manutenção (Em 26/2-E_Em 40/2-E).
- Fácil instalação graças à flange móvel de perfuração universal.

ACESSÓRIOS NÃO INCLUIDOS

- Acessórios do kit de montagem.
- Kit conversão de GN/GPL (Em 16/2-E_Em 26/2-E) .
- Kit de controlo de estanquidade.

CERTIFICAÇÃO

- Os queimadores Em 2-E são aprovados pela CE .

Lamborghini
CALORECLIMA

CARACTERÍSTICAS TÉCNICAS

Modelo Queimador	Caudal m³/h	Potencia térmica		Motor 230V ~ 50Hz 230/400V ~ 50Hz	Medidas*							
		kW	kcal/h		A mm	B mm	C mm	D mm	E mm	F Ø mm	N* mm	O* mm
EM 9/2-E	4,3÷9	43÷89,5	36.980÷76.970	100 W mon.	280	247	417	40÷140	195	90	515	195
EM 16/2-E	5,5÷15,3	55÷153	47.300÷131.580	150 W mon.	310	282	480	60÷150	215	108	535	210
EM 18/2-E	9,9÷17	99÷169	85.140÷145.340	185 W mon.	275	340	675	60÷275	274	114	640	240
EM 26/2-E	9÷23,2	90÷231	77.400÷198.660	220 W mon.	360	350	750	100÷265	275	140	650	240
EM 40/2-E	11,5÷39,2	115÷390	98.900÷335.400	370 W mon.	420	423	880	120÷310	350	140	835	260

- Queimador de gás de dois escalões. Projetado para funcionamento com GPL (kit de conversão fornecido nos modelos: Em 2-E 9/18/40). Tampa à prova de som. Válvula de gás completo c/ 2 válvulas de classe A (operação EV e segurança EV), estabilizador, pressostato de ar, pressostato de gás e filtro de gás.
- Cabeça de combustão ajustável com bocal compacto de aço inoxidável e defletor de aço.
- Mistura ar/gás para a cabeça de combustão optimizada por ajuste automático da velocidade de fluxo de ar através da abertura ou fecho do servomotor.
- Controlo de chama por eletrodo de ionização.
- Equipamento diagnóstico controlado por centralina SIEMENS LME.
- Ventilador centrífugo de alta performance. Dispositivos específicos para a manutenção fácil.
- Motor monofásico elétrico alimentado:
  - 230 V-50 Hz *(Em 2-E 9÷Em 2-E 40)*, potência **100-370W**.
- Motor trifásico elétrico alimentado:
  - 230/400 V-50 Hz *(Em 2-E 50÷Em 2-E 70)*, potência **1100-1500W**.

Dimensões

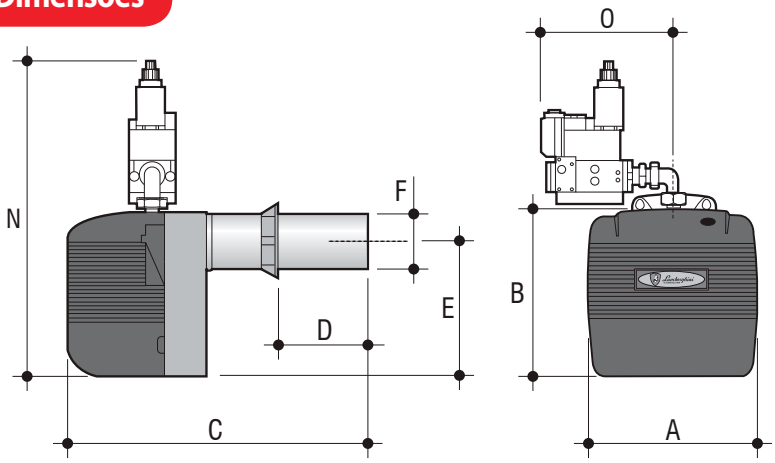

OUTFIT
flange de montagem, junta e parafusos.

OPCIONAL

kit de controle de estanquidade,
kit de conversão GLP (16; 26),
Capacidade de aquecimento 43-390 kW.
Pressão GN (min): 12-105 mbar.

Pressão GPL (min): 14 ÷ 32 mbar.
Pressão máxima : 360 mbar.
Proteção elétrica: IP40.
Categoria II 2H 3 +.
Certificação CE.

Curva Funcionamento

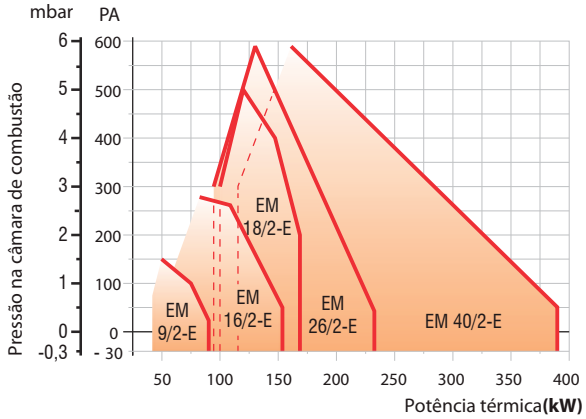

Flange de Ligação

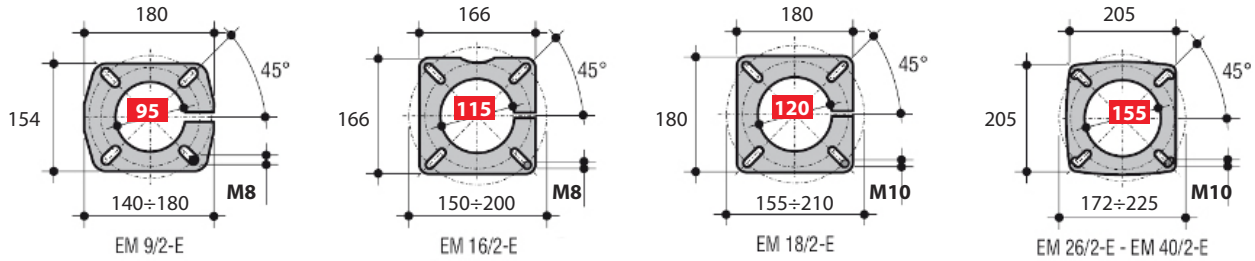

download

www.canalcentro.pt
www.lamborghinicalor.pt

REPRESENTANTE EXCLUSIVO
canalcentro SA

canalcentro SA © 2014

canalcentro SA © 2014

Em M-E

Queimadores a Gás_2 escalões **PROGRESSIVOS**

potências
55kW - 390kW

- Queimadores de 2 escalões, progressivos p/ caldeiras pressurizadas .
- Possibilidade de funcionamento com modulação contínua, mediante instalação do Kit de Modulação (RWF40).
- Funcionamento a GN ou GPL (Em 16M-E e Em 26M-E - necessita kit de conversão) .
- Válvula de gás c/ estabilizador integrado e válvula pneumática dupla.
- Ajustamento externo da cabeça de combustão.
- Servomotor elétrico.
- Ventilação estabilizada e baixas emissões.
- Excelente capacidade de combustão graças a uma distribuição uniforme do ar.
- Tampa à prova de som e tamanho compacto.
- Correspondência para vários tipos de válvulas de gás.
- Fornecido em dois volumes (queimador + válvula) .

INSTALAÇÃO E MANUTENÇÃO

- Equipado com dobradiça para manutenção (Em 26M-E).
- Fácil instalação (flange móvel de perfuração universal).

ACESSÓRIOS NÃO INCLUIDOS

- Acessórios do kit de montagem.
- Kit Modul (temperatura/pressão) p/ modulação contínua.
- Kit conversão de GN/GPL (Em M-E 16 - Em M-E 26) .
- Kit de válvulas de controle de vedação.

CERTIFICAÇÃO

- Os queimadores Em M-E são aprovados pela CE .

Lamborghini
CALORECLIMA

CARACTERÍSTICAS TÉCNICAS

Modelo Queimador	Caudal m³/h	Potencia térmica		Motor 230V ~ 50Hz 230/400V ~ 50Hz	Medidas*							
		kW	kcal/h		A mm	B mm	C mm	D mm	E mm	F Ø mm	N* mm	O* mm
EM 16/M-E	5,5÷15,3	55-153	47,3÷131,58	150 W mon.	310	282	480	60÷150	215	108	535	210
EM 26/M-E	13÷25,1	130-250	111.800÷215.000	220 W mon.	360	350	750	100÷265	275	140	650	240
EM 40/M-E	16,3÷39,2	163-390	140.180÷335.400	370 W mon.	420	423	880	120÷310	350	140	740	290

Curva Funcionamento

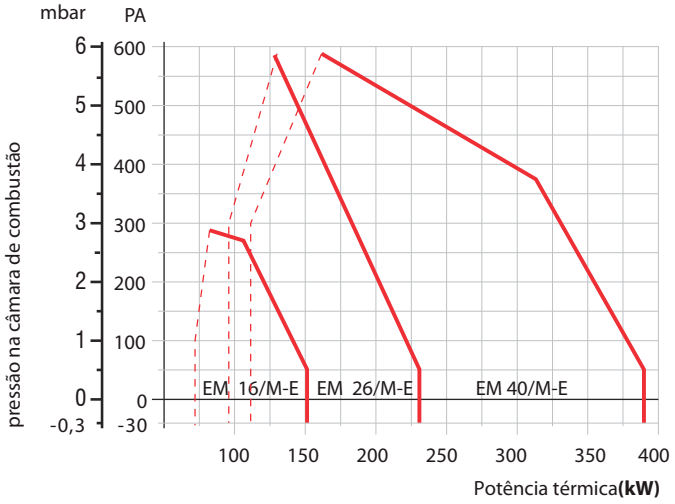

Dimensões

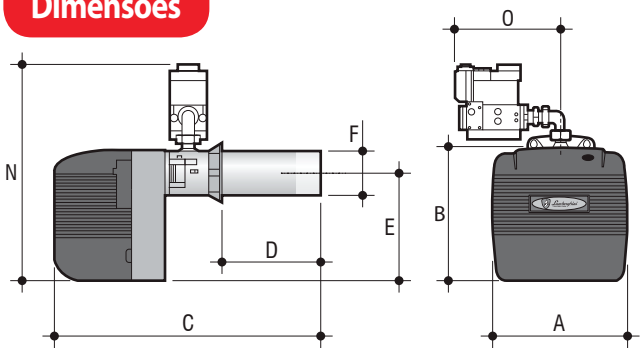

Queimador de gás de dois escalões - progressivo. Projetado para funcionamento com GPL (kit de conversão fornecido no modelo Em M-E 40). Tampa à prova de som. Válvula de gás c/ 2 válvulas de classe A (operação EV e segurança EV), estabilizador, pressostato de ar, pressostato de gás e filtro de gás.

Cabeça de combustão ajustável com bocal compacto de aço inoxidável e defletor de aço.

Mistura ar/gás para a cabeça de combustão optimizada por ajuste automático do servomotor.
Projetado especificamente para funcionamento em modulação através do kit modulação (RWF40). Controlo da presença de chama por eletrodo de ionização.

Equipamento diagnóstico controlado por centralina SIEMENS LME. Ventilador centrífugo de alto performance. Dispositivos específicos para a manutenção fácil.

OUTFIT
flange de montagem, junta e parafusos.

Flange de Ligação

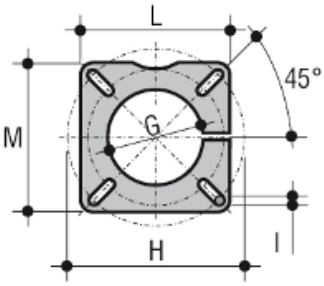

EM 16/2-E - EM 16/M-E

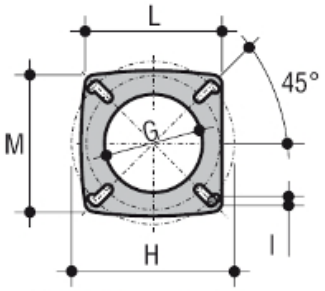

EM 26/M-E - EM 40/M-E

	G (Ø mm)	H (Ø mm)	I (Ø mm)	L (Ø mm)	M (Ø mm)	Peso (kg)
EM 16/M-E	115	150÷200	M8	166	166	18
EM 26/M-E	155	172÷225	M10	205	205	30
EM 40/M-E	155	172÷225	M10	205	205	44

OPCIONAL
kit controle de estanquidade
kit de conversão GLP ,
Pressão GN*(min)*: 14 ÷ 45mbar
Pressão GPL*(min)*: 17 ÷ 30mbar
Pressão*(max)*: 360mbar
Proteção elétrica: IP40.
Categoria II 2H 3 +.
Certificação CE.

download

www.canalcentro.pt
www.lamborghinicalor.pt

REPRESENTANTE EXCLUSIVO
canalcentro SA

canalcentro SA © 2014

canalcentro SA © 2014

Pm M-E

Queimadores a Gás_2 escalões **PROGRESSIVOS**

potências
940kW - 4275kW

- Queimadores de 2 escalões, progressivos p/ caldeiras pressurizadas .
- Possibilidade de funcionamento com modulação contínua, mediante instalação do Kit de Modulação (RWF40).
- Funcionamento a GN ou GPL.
- Ajustamento externo da cabeça de combustão.
- Servomotor elétrico no registo de ar .
- Ventilação estabilizada e baixas emissões.
- Excelente capacidade de combustão graças a uma distribuição uniforme do ar.
- Painel elétrico à prova de choque.
- Correspondência para vários tipos de válvulas de gás para a máxima versatilidade .
- Fornecido em dois volumes (queimador + válvula) .

INSTALAÇÃO E MANUTENÇÃO

- Equipado com dobradiça para manutenção
- Fácil instalação (flange móvel de perfuração universal).

ACESSÓRIOS NÃO INCLUIDOS

- Acessórios do kit de montagem.
- Kit Modul RWF40 (temperatura/pressão) p/ modulação contínua.

CERTIFICAÇÃO

- Os queimadores Pm M-E são aprovados pela CE .

Lamborghini
CALORECLIMA

CARACTERÍSTICAS TÉCNICAS

Modelo Queimador	Caudal m³/h	Potência térmica		Motor 230V ~ 50Hz 230/400V ~ 50Hz	Medidas*				
		kW	kcal/h		A mm	B* mm	C mm	D mm	E Ø mm
310 PM/M-E	94÷290	940÷2.900	808.000÷2.490.000	5.500 W tri.	1.710	855	700	250÷550	256
430 PM/M-E	210÷430	1.100÷4.275	1.795.500÷3.676.000	9.200 W tri.	1.760	855	700	250÷600	303

Dimensões

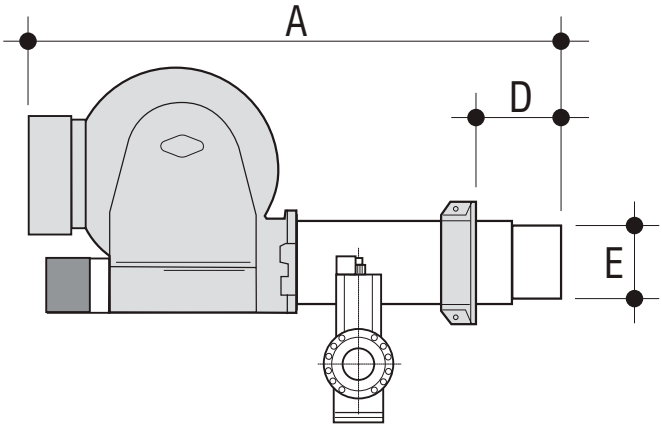

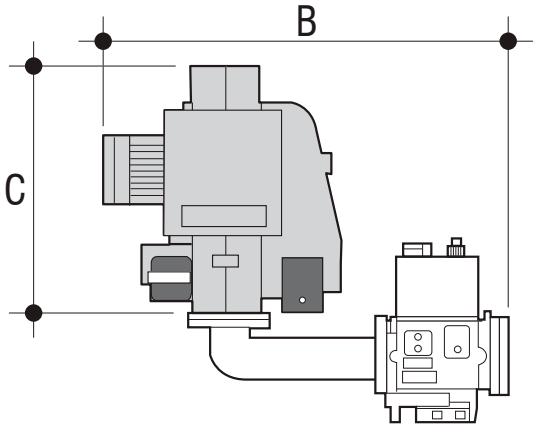

Curva Funcionamento

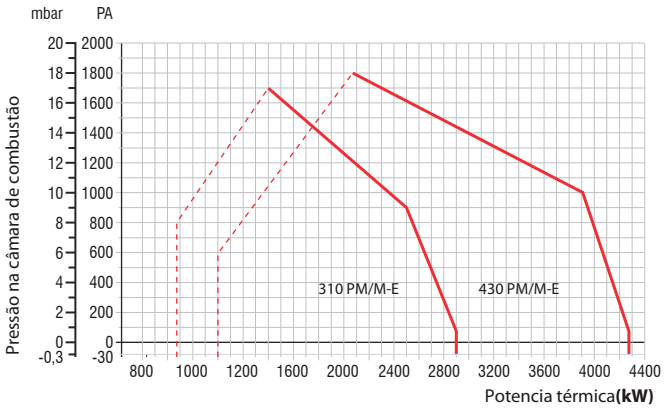

Flange Ligação

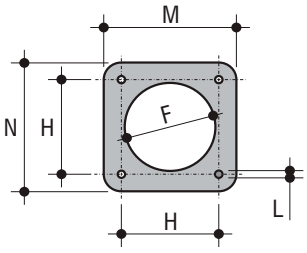

310 PM/M-E

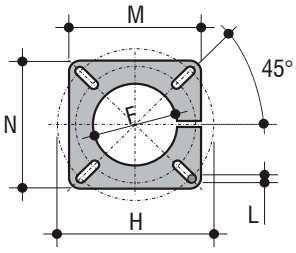

430 PM/M-E

	F Ø mm.	H mm.	L mm.	M mm.	N mm.
310 PM/M-E	270	235	M16	320	320
410 PM/M-E	320	380÷440	M16	400	400

download

www.canalcentro.pt
www.lamborghinicalor.pt

REPRESENTANTE EXCLUSIVO
canalcentro SA

canalcentro SA © 2014

canalcentro SA © 2014

Lamborghini CALORECLIMA

Válvula de Gás

LMB-G

Queimadores a Gás_2 escalões **PROGRESSIVOS**

**Autodiagnóstico c/ histórico de anomalias.*
***Display LCD.*

potências
110kW - 1918kW

- Queimador de 2 escalões progressivos.
- Possibilidade de operar com modulação contínua com a aplicação do kit de modulação **(RWF40)**.
- Indicado para caldeiras pressurizadas.
- Funcionamento a gás natural.
- Ajustamento externo da cabeça de combustão.
- Servomotor elétrico no registo de ar.
- Ventilação estabilizada e baixas emissões.
- Excelente capacidade de combustão graças a uma distribuição uniforme do ar.
- Válvulas de controle de tensão em série *(1300 e 2000)*.
- Painel elétrico à prova de choque.
- Fornecido em dois volumes *(queimador de gás + válvula)*.

INSTALAÇÃO E MANUTENÇÃO

- Fácil instalação e manutenção, graças à dobradiça para manutenção.

ACESSÓRIOS NÃO INCLUIDOS

- Acessórios do kit de montagem.
- Kit **Modul (RWF40)***(temperatura/pressão)* p/ modulação contínua.
- Kit de controlo de estanquidade *(300, 450, 700, 1000)*.

CERTIFICAÇÃO

- Os queimadores **Lmb G** são aprovado pela **CE**.

Lamborghini
CALORECLIMA

CARACTERÍSTICAS TÉCNICAS

Modelo	A* (mm)	B (mm)	C (mm)	D (mm)	E (Ø mm)	Capacidade (m3/h)	Potencia termica (kW)	Motor (230V~50Hz)
LMB G 300	805	340	370	230	124	11,6÷33,9	110÷320	370 W mon.
LMB G 450	805	340	370	230	138	14,8÷48,7	140÷460	370 W mon.
LMB G 700 BC	950	370	540	235	166	14,0÷79,0	135÷748	740 W tri.
LMB G 700 BL	950	370	540	325	166			
LMB G 1000 BC	850	370	540	230	196	16,0÷103,0	152÷979	1.100 W tri.
LMB G 1000 BL	850	370	540	350	196			
LMB G 1300	1.070	440	620	340	232	25,0÷136,5	237÷1.296	2.200 W tri.
LMB G 2000	1.070	440	620	340	244	36,5÷202	336÷1.918	3.000 W tri.

Dimensões

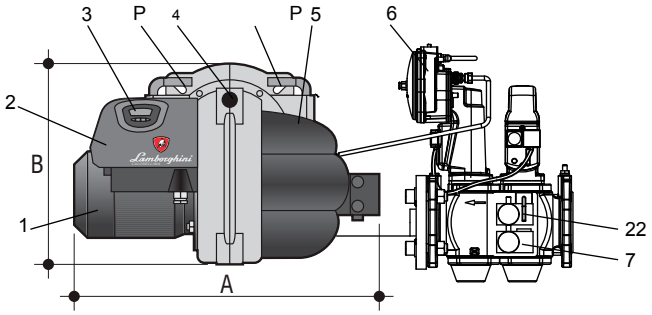

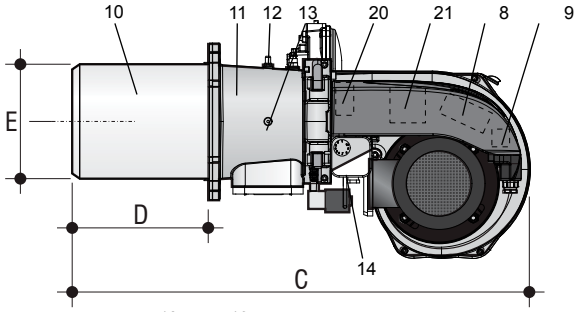

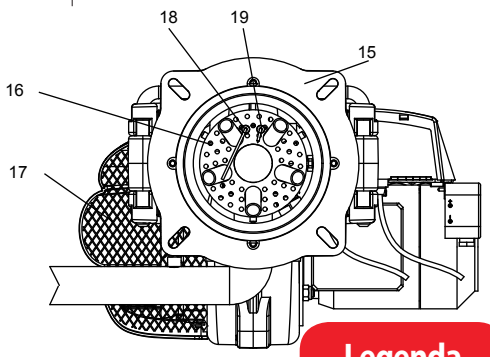

Curva Funcionamento

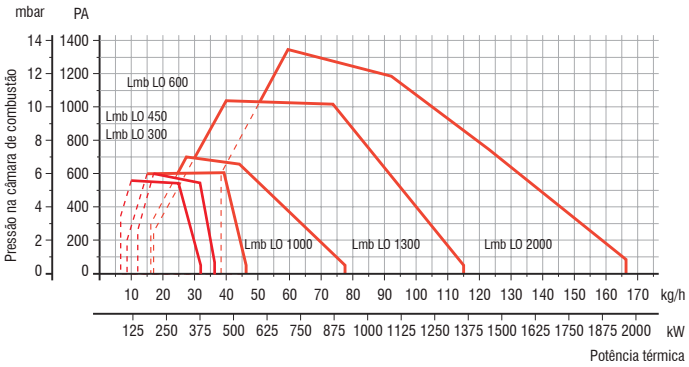

Flange de Ligação

	G	H	L	M	N
300	135	194÷234	M12	216	216
450	150	194÷234	M12	216	216
700BC	180	246÷286	M12	268	268
700BL	180	246÷286	M12	268	268
1000BC	205	246÷286	M12	268	268
1000BL	205	246÷286	M12	268	268
1300	255	294÷334	M12	316	316
2000	255	294÷334	M12	316	316

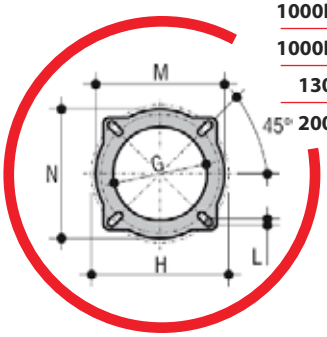

Legenda

① Motor	⑥ Valvula gás	⑪ Flange	⑯ Cabeça combustão	
② Tampa	⑦ Pressostato gás (min.)	⑫ Medição ar	⑰ Aspiração ar	
③ Display	⑧ Centralina	⑬ Regulação anel	⑱ Elétrodo ionização	㉑ Servomotore ar
④ Ótica	⑨ Contactor Motor	⑭ Pressostato ar	⑲ Elétrodo acendimento	㉒ Pressostato controlo
⑤ Tampa(aspiração ar)	⑩ Bocal	⑮ Isolante flange	⑳ Transformador ignição	Ⓟ Eixo dobradiça

download

www.canalcentro.pt
www.lamborghinicalor.pt

REPRESENTANTE EXCLUSIVO
canalcentro SA

canalcentro SA © 2014

Lamborghini
CALORECLIMA

canal centro

www.canalcentro.pt

IMPORTADOR EXCLUSIVO

www.lamborghinicalor.pt